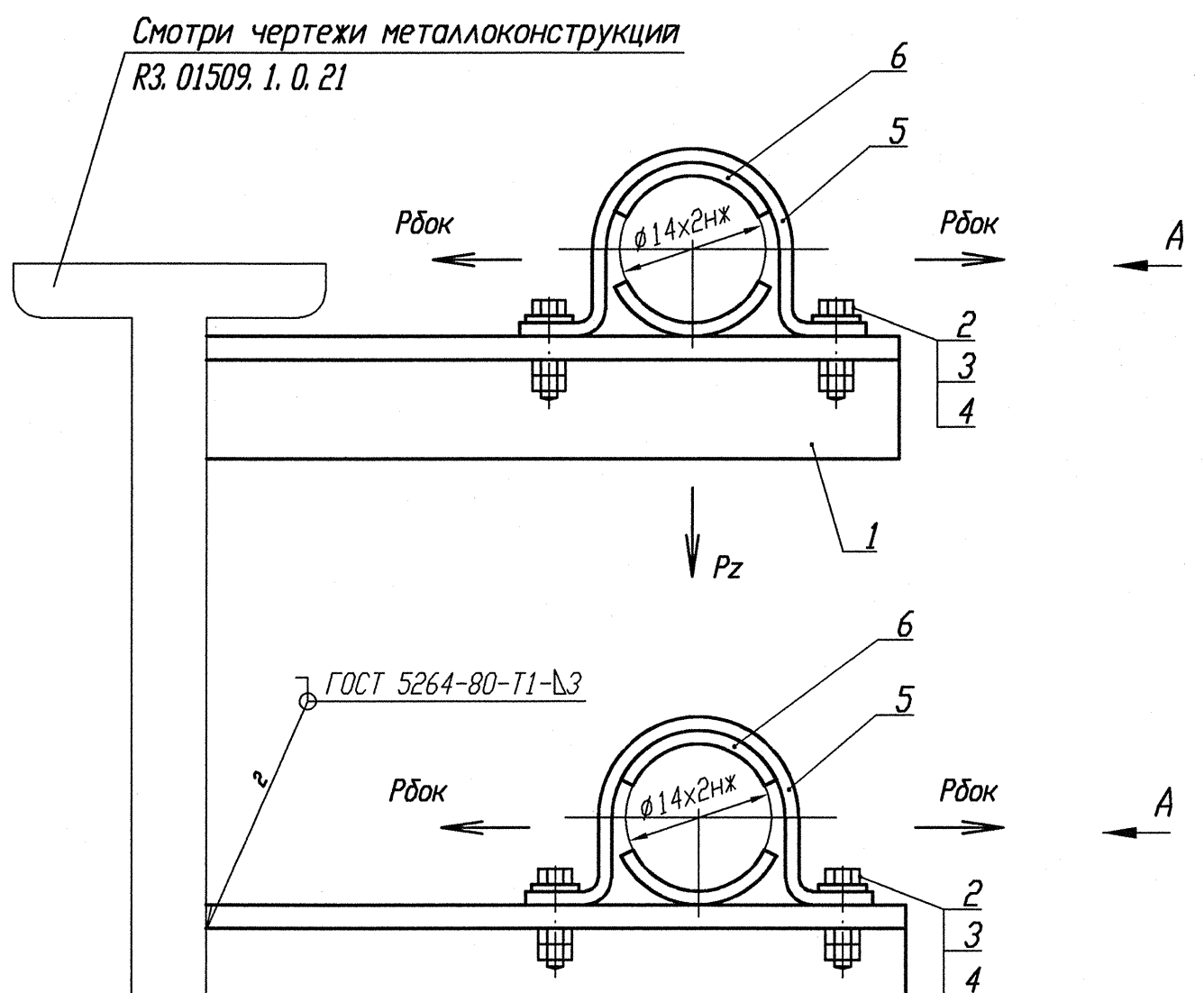

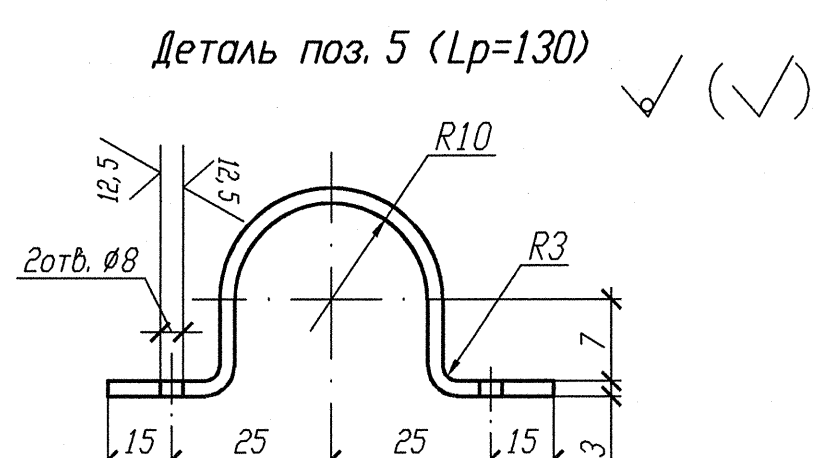

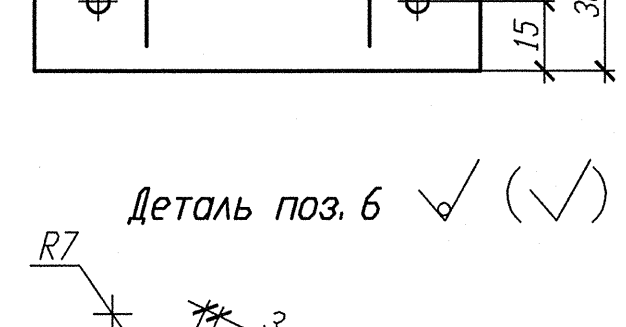

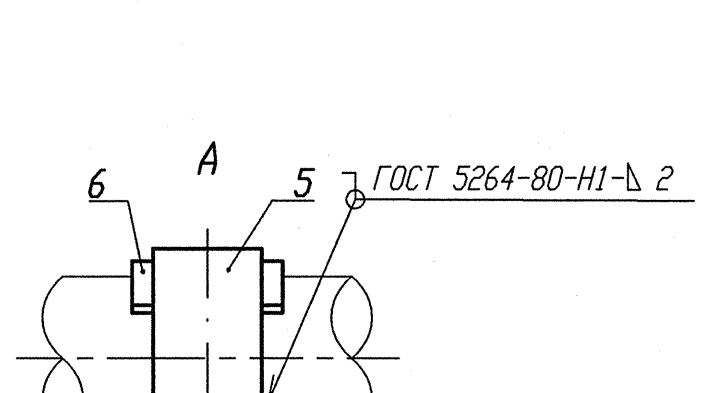

Спецификация деталей

Поз.	Обозначение	Наименование	Кол.	Материал	Масса, кг ед.	Масса, кг общ.	Примечание
1	ГОСТ 8509-93	Уголок В 35х35х4 l=150	2	Ст 3 пс 2-сб ГОСТ 535-2005	0, 315	0, 630	
2	ГОСТ 7798-70	Болт М6-6дх30. 56. 35	4	35 ГОСТ 1050-88	0, 009	0, 036	
3	ГОСТ 11371-78	Шайба А. 6х2. 02. Ст3пс	4	ОК360В-2-IV-Ст3пс ГОСТ 16523-97	0, 0014	0, 0056	
4	ГОСТ 5915-70	Гайка М6-6Н. 8. 35	8	35 ГОСТ 1050-88	0, 0026	0, 0208	
5	БК-1998784	Полухомут Б-ПН-3х130х30	2	ОК360В-4-IV-Ст3сп-сб ГОСТ 16523-97	0, 08	0, 16	
6	БК-1998785	Прокладка Б-ПН-3х22х50	4	12Х18Н10Т-МАг ГОСТ 5582-75	0, 03	0, 12	
	ГОСТ 2246-70	Проволока		СВ-04Х19Н11М3		-	
	ГОСТ 9467-75	Электроды		УОНИИ 13/45		-	
					Итого:	0, 972	

Номер опоры	3TV10Y206	3TV10Y207	3TV10Y208	3TV10Y209	3TV10Y218	3TV10Y219	3TV10Y308	3TV10Y529	3TV10Y534
Нагрузка на опору Pz(кН)	0, 044	0, 040	0, 049	0, 052	0, 061	0, 063	0, 228	0, 233	0, 169
Нагрузка на опору Рбок(кН)	0, 168	0, 150	0, 035	0, 036	0, 012	0, 017	0, 154	0, 069	0, 094
Отметка опоры	+15, 425	+15, 310	+15, 425	+15, 310	+15, 975	+15, 810	+15, 810	+15, 975	+15, 810

1 Привязку опоры смотри изометрический чертеж 3TV11Z22, 3TV11Z25, 3TV11Z34.
2 Сварку производить по ГОСТ 5264-80.
3 Отметка трубопровода подлежит уточнению в соответствии с уклоном трубопровода.
4 Максимальная нагрузка на опору Р дана с учетом сейсмического воздействия.
5 Спецификация составлена на две опоры.
6 Изготовить пять комплектов.

АРХИВНЫЙ ЭКЗЕМПЛЯР

Инв. N подл. R3. 03732. 1. 0. 13
Лист 153

Изм.	Кол. уч.	Лист	Nдок.	Подпись	Дата
Инж. Зк.		Случевская			12.02
Пров. инж. Ik.		Шабинский			12.02
Пров. вед. инж.		Махотина			12.02
Н. контр.		Краснояров			13.02

R3. TV10. 3095. 013. 03. 00. 071

Ростовская АЭС Блок 3

Редукторное отделение
Герметичная часть
Трубопроводы отбора проб
Рр больше 2. 2 МПа

Стадия	Лист	Листов
Р	1	1

Опора скользящая направляющая 3TV10Y534, 3TV10Y206, 3TV10Y207, 3TV10Y208, 2TV10Y209 3TV10Y218, 3TV10Y219, 2TV10Y308, 3TV10Y529

ОАО "НИАЭП" 2013

Инв. N подл. | Подп. и дата | Взам. инв. N
R3. 03732. 1. 0. 13 | 12.03.13

Формат А4х3